Technische Information **(Irrtum vorbehalten und Haftung ausgeschlossen)**

d-marina-team GmbH
Am Voßberg 21
23758 Oldenburg i.H.
Tel.:04361 507800
Fax: 04361 5078018
info@marina-team.de
www.marina-team.de

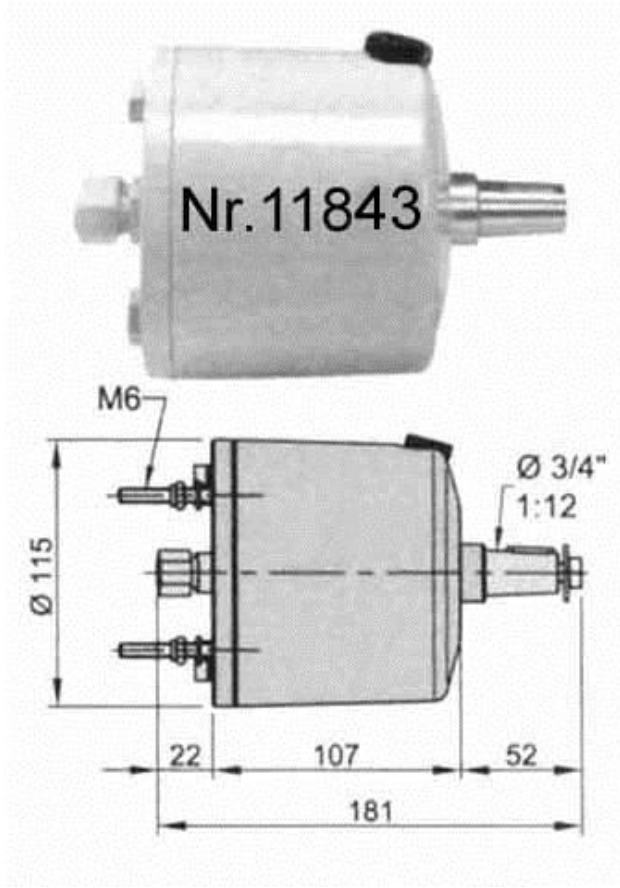

Download PDF

Ausgleichsbehälter:

Download PDF

Anlage entlüften: